easyVoirie

Votre fournisseur de
pièces de rechange pour bennes à ordures ménagères

CATALOGUE

FAUN-GRANGE*

- PRIX **BAS** TOUTE L'ANNÉE
- PLUS DE **100 000** RÉFÉRENCES
- LIVRAISON DES PIÈCES EN **24/48H**
- DISTRIBUTION **TOUTES** MARQUES

Contacter notre service client

Tél. : 04 83 330 330
Fax : 04 83 335 266

mail : contact@easyvoirie.com
www.easyvoirie.com

Facilitez-vous la vie avec easyVoirie !
Gagnez du temps et de l'argent !

easyVoirie connait le marché de la benne à ordures ménagères sur le bout des doigts. Nous exerçons notre pouvoir de négociation auprès des meilleurs équipementiers européens. La combinaison de ces deux talents nous permet de proposer aux collectivités territoriales, groupes privés et garages réparateurs **Un stock important de pièces de rechange, toutes marques confondues, à prix compétitifs, toute l'année.**

Distributeur de pièces détachées pour véhicules de marques :

FAUN GRANGE | GEESINK NORBA | TERBERG
ZOËLLER | SEMAT | ROS ROCA DENNIS EAGLE
EUROVOIRIE BUCHER SCHÖRLING | JOHNSTON
SEMAT | SCARAB 3D MATHIEU RAVO | DULEVO
SCHMIDT | HAKO | MFH | MATIS SICAS |
BROCK FAUN | UNIECO | LADOG | MOTEC
BRIGADE | VM MOTORI | HN | ETC.*

* Pour qualifier avec précision la destination des articles qui figurent dans nos références et tarifs, nous sommes contraints d'utiliser les références et les noms des marques déposées par les fabricants. Cette utilisation étant parfaitement admise, conformément à l'article L713-6 B du code de la propriété intellectuelle. En aucun cas cette utilisation ne peut entraîner une confusion sur leur origine. Tous nos produits sont « d'origine » ou « de qualité équivalente ou supérieure » ou « adaptables » au sens du Règlement de la Communauté Européenne 1400/2002. easyVoirie n'a aucun accord de distribution avec les fabricants et l'utilisation des références ou des marques déposées par les fabricants ne doit pas laisser penser qu'un accord peut exister.

Un service client réactif

Prix bas toute l'année

Plus de 100 000 références

Livraison des pièces en 24/48h

Distribution toutes marques

easyVoirie

Avec easyVoirie, c'est 100% garanti !

Garantie service

Au bout du téléphone, du mail, du fax... notre service client s'engage à trouver les pièces souhaitées, et vous livre en 24/48h*, partout en France.

Garantie prix

Notre structure agile alliée au volume d'achats que nous réalisons nous permettent de vous offrir en permanence les prix les plus attractifs du marché.

Garantie produit

Nous nous fournissons auprès des meilleurs équipementiers européens. Toutes les pièces commandées chez nous sont neuves et garanties 12 mois.

*sous réserve de disponibilité.

Vous cherchez une pièce de rechange ?
Nous l'avons au meilleur prix !

FILTRATION

ÉQUIPEMENTS

HABITACLE

SÉCURITÉ

ÉLECTRIQUE

VISIBILITÉ

HYDRAULIQUE

JOINTS

COMPACTION

CHAUDRONNERIE

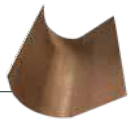

Sommaire

Cinématique VR3-VR5*	4-5
Porte Arrière VR3-VR5*	6-7
Trémis	8
Basculeur	9-11
Filtres, hydraulique, feux, joints, etc	12-23

Contacter notre service client

Tél. : 04 83 330 330
Fax : 04 83 335 266

mail : contact@easyvoirie.com
www.easyvoirie.com

CINÉMATIQUE VR3-VR5*

RÉFÉRENCES

1 - Axe galet chariot haut
REF : 26081801

2 - Joint galet chariot
REF : 26093959

3a - Galet chariot VR3-5
REF : 26093851

3b - Patin de chariot VR3-5
REF : 26081973

4 - Rotule
REF : 26093286

5 - Axe verin
REF : 26081787

6 - Entretoise rotule verin pelle chariot - REF : 26081791

7 - Joint rotule D:50
REF : 26093939

8 - Rotule
REF : 26093286

9 - Bride rotule vérin pelle
REF : 26081790

10 - Axe verin pelle
REF : 26081866

11 -Raccord tournant
REF : 26093206

12 - Axe galet chariot bas
REF : 26081802

13 - Bride rotule pelle
REF : 26081789

Votre pièce n'est pas dans cette liste ? Pas d'inquiétude, nous saurons la trouver.

Tél. : 04 83 330 330
Fax : 04 83 335 266

mail : contact@easyvoirie.com
www.easyvoirie.com

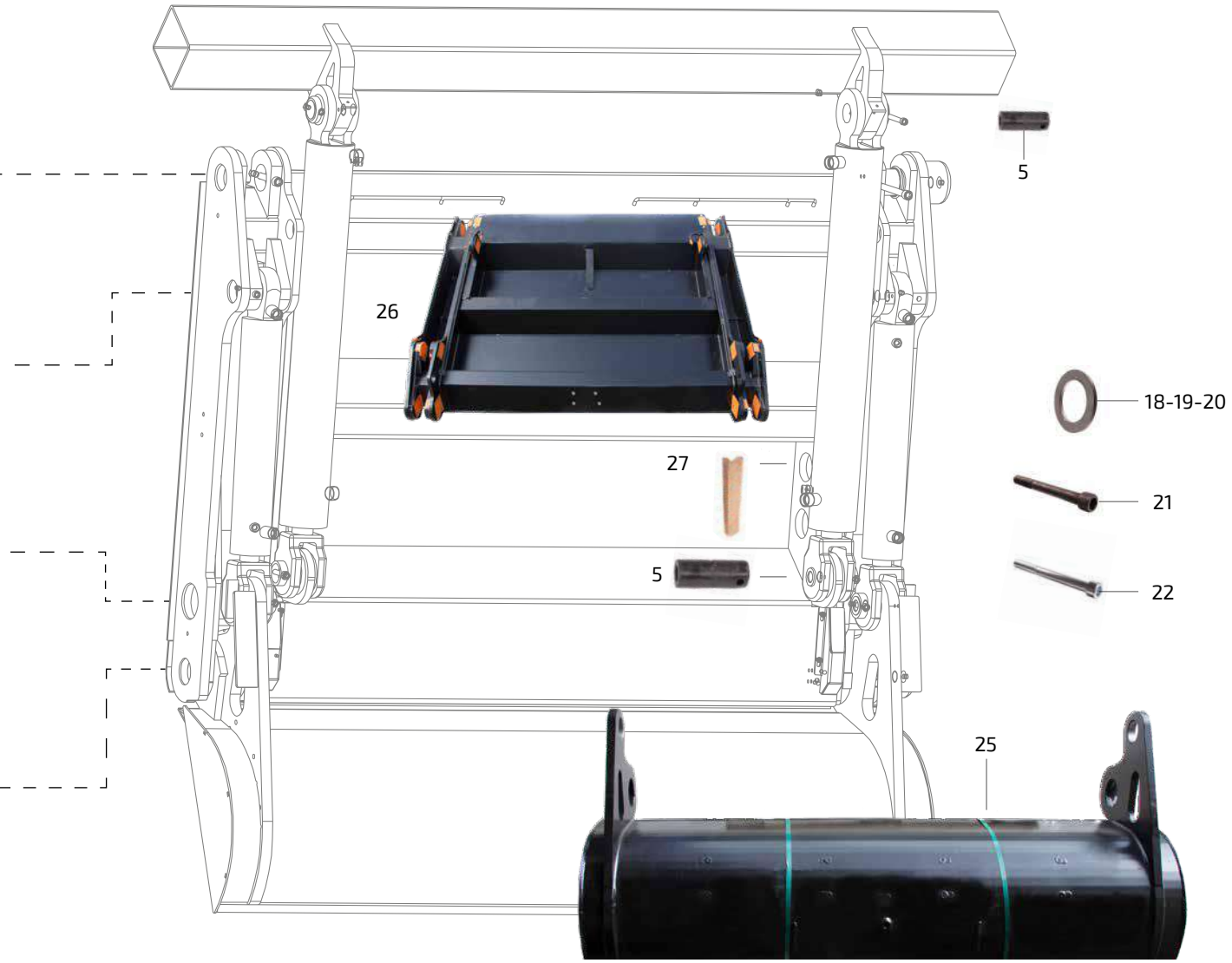

14 - Joint rotule D:70
- REF : 26093938

15 - Rotule GE70
- REF : 26093293

16 - Bride rotule pelle
- REF : 26081788

17 - Rondelle ép. 1mm
- REF : 26081892

18 - Rondelle ép. 2mm
- REF : 26081893

19 - Rondelle ép. 3mm
- REF : 26081905

20 - Rondelle ép. 4mm
- REF : 26081906

21 - Vis CHC M16 140
- REF : 26093307

22 - Vis CHC M12-120
- REF : 26093309

23 - Fer plat
- REF : 26081781

24 - Broche axe bas chariot
- REF : 26081842

25 - Pelle
- VR3 - REF : 26093856
- VR5 - REF : 26093855

26 - Chariot
- VR3 - REF : 26093858
- VR5 - REF : 26093857

27 - Sabot de chariot (bois)
- REF : 26093208

PORTE ARRIÈRE VR3-VR5*

Feu de travail ampoule
REF : 26081227

Kit caméra Brigade
REF : 26097439

Glissière de fouloir
REF : 26081957

Main courante
Ref selon n° identifiant BOM

Carter basculeur
REF : Ref selon n° identifiant BOM

Bouton d'arrêt d'urgence
REF : 26081200

Bande grip main courante
REF : 26093964

Feu LED carter 5 fonctions
REF : 26046838

Bavette de rehausse tremis
REF : 26093950

Doublure de trémis - voir côtés p.8
- VR3 - REF : 26089613
- VR5 - REF : 26089614
- VR0 - REF : 26089615

Votre pièce n'est pas dans cette liste ? Pas d'inquiétude, nous saurons la trouver.

Tél. : 04 83 330 330
Fax : 04 83 335 266
mail : contact@easyvoirie.com
www.easyvoirie.com

Feu de plaque d'immatriculation LED
- REF : 26081232

Feu haut LED
- REF : 26046235

Bavette amortissement BAC
- REF : 26081953

Joint de porte
- VR3 - REF : 26007345
- VR5 - REF : 26007344

Bouton de commande
- Bouton poussoir

Voir page 16

- Etiquette autocollante boutons

REF : 26081199

- Etiquette de sécurité

REF : 26007372

Cellule présence rippeur
- REF : 26081201

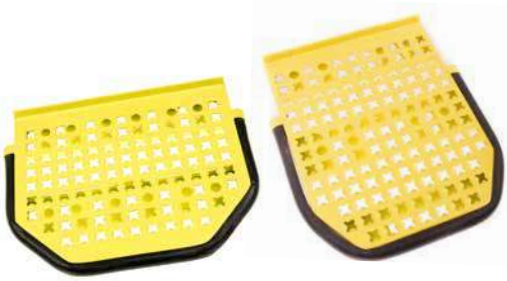

Grille complète Marche Pied Rippeur VR3-VR5
- REF : 26089597 (modèle standard)
- REF : 26089598 (modèle long)

Ressort marche pied
- REF : 26093300

TRÉMIS

TÔLES DE RÉPARATION

Doublure de trémis
- VR0 - REF : 26089614
- VR3 - REF : 26089613
- VR5 - REF : 26089615

PIÈCE VENDUE À L'UNITÉ

Côté trémis partie haute
(droit et gauche)
- VR0 - REF : 26081937
- VR3 - REF : 26081941
- VR5 - REF : 26081943

Côté trémis partie basse
(droit et gauche)
- VR0 - REF : 26081936
- VR3 - REF : 26081940
- VR5 - REF : 26081942

Votre pièce n'est pas dans cette liste ? Pas d'inquiétude, nous saurons la trouver.

Tél. : 04 83 330 330
Fax : 04 83 335 266

mail : contact@easyvoirie.com
www.easyvoirie.com

BASCULEUR TWIN LIFT*

Patin de guidage monobloc
REF : 26081975

Galet basculement
REF : 26081800

Axe verrou frontal capt lineaire
REF : 26081855

Ressort basculeur TW
REF : 26093301

Ressort basculeur TW
REF : 26093300

Vérin simple effet
REF : 26089514

Nappe 8 tuyau avec connecteurs
REF : 26093961

BASCULEUR UNILIFT TR2*

Axe de verrouillage
REF : 26073559

Ressort TR2
REF : 26093290

Élastique Sandow
Dia : 14 / L : 185
REF : 26093305

Palier basculement
REF : 26081868

Galet basculement
REF : 26081800

Axe galet basculement chaise
REF : 26081867

Votre pièce n'est pas dans cette liste ? Pas d'inquiétude, nous saurons la trouver.

Tél. : 04 83 330 330
Fax : 04 83 335 266

mail : contact@easyvoirie.com
www.easyvoirie.com

BASCULEUR UNILIFT RR*

Ressort basculement
REF : 26093301

Axe ressort
REF : 26073544

Attache ressort
REF : 26081784

Revêtement verrouillage frontale
REF : 26081959

Coussinet bronze
REF : 26097502

Vérin tendeur
REF : 26073545

Retrouvez toutes nos pièces sur notre boutique en ligne
www.eshop-easyvoirie.com

FILTRATION

Cartouche filtre pression VR3-VR5
REF : 26082306

Filtre à air reniflard VR3-VR5
REF : 26082269

Filtre complet VR3-VR5
REF : 26082305

Cartouche filtre immergée
REF : 26082300

Retrouvez tous nos filtres sur notre boutique en ligne
www.eshop-easyvoirie.com

Votre pièce n'est pas dans cette liste ? Pas d'inquiétude, nous saurons la trouver.
Tél. : 04 83 330 330
Fax : 04 83 335 266
mail : contact@easyvoirie.com
www.easyvoirie.com

HYDRAULIQUE

Vérin de pelle
- REF : 26089568

Verin de poussée UNRR capteur magneto S. M12
- REF : 10000948

Verin tendeur BC J30
- Ref : 26073545

Vérin chariot contact côté tige
- REF : 10000711

Pochette de joints vérin
- REF : 26082252

Contacteur vérin (à bille)
- REF : 26082315

Bobine de distributeur
- REF : 26082311

Ligne détecteur vérin FCS
- REF longueur 1430 : 26082566
- REF longueur 1830 : 26082567
- REF longueur 2200 : 26082568
- REF longueur 2600 : 26082569

VISIBILITÉ

Feu à éclat ampoule
- REF : 26081236

Feu éclaireur de plaque LEDS
- REF : 26081232

Feu LED 3 Fonctions
- REF : 26046235

Feu corne gabarit lampe
- REF prise AMP femelle : 10002731
- REF prise AMP mâle : 26081233

Feu de gabarit à LED
- REF : 26081251

Feu à éclats LED
- REF : 26046647

Votre pièce n'est pas dans cette liste ? Pas d'inquiétude, nous saurons la trouver.

Tél. : 04 83 330 330
Fax : 04 83 335 266

mail : contact@easyvoirie.com
www.easyvoirie.com

VISIBILITÉ

Feu en haut sur carter
LED 3 fonctions
REF : 26081248

Gyrophare à LEDS
REF : 10000048

Feu arrière
LED 5 fonctions G+D
REF : 26046838

Feu de gabarit orange
REF : 26081231

Feu à éclat Curtis
avec prise femelle
REF : 26081237

Feu de travail blanc
REF : 26081254

Retrouvez toutes nos pièces de visibilité sur notre boutique en ligne :

www.eshop-easyvoirie.com

BOUTONS

Bouton poussoir cycle pelle-chariot
REF : 26081127

Bouton bleu fin fermeture porte
REF : 26081131

Bouton poussoir montée BC B
REF : 26081128

Bouton poussoir descente BC B
REF : 26081129

Bouton noir garde au sol BAC
REF : 26081130

Bouton poussoir vitesse lente rapide bus can
REF : 26081130

Bouton poussoir degagement pelle chariot bus can
REF : 10002547

Bouton poussoir cycle semi-auto BC bus can
REF : 10002549

Un large choix de boutons sur notre boutique en ligne
www.eshop-easyvoirie.com

Votre pièce n'est pas dans cette liste ? Pas d'inquiétude, nous saurons la trouver.

Tél. : 04 83 330 330
Fax : 04 83 335 266
mail : contact@easyvoirie.com
www.easyvoirie.com

SÉCURITÉ

Cellule présence rippeur
REF : 26081201

Cellule barrage
REF : 26081204

Cellule de détection
REF : 26010637

Bouton d'arrêt d'urgence
REF : 26081200

Kit caméra brigade
REF : 10001806

Caméra
REF : 26096408

Cable
REF : 10000626

Moniteur
REF : 26096410

MoTec
Heavy-Duty Camera Solutions

SYSTÈME MVS pour benne à ordures ménagères

Vision périphérique à 360° avec surveillance de la zone arrière et du marchepied

Le Mobile Vicinity Scout (MVS) de Motec est un système de caméra spécialement conçu pour les véhicules industriels, qui offre au conducteur une vision périphérique claire sans aucun angle mort sur 270° ou 360°.

Le système MVS satisfait à toutes les exigences des véhicules industriels dans le domaine communal et le transport de marchandises.

Sa conception robuste garantit une utilisation longue durée et sa grande flexibilité permet en outre de l'utiliser dans les véhicules les plus divers et de l'adapter aux différents problèmes de visibilité.

Des interfaces ouvertes permettent une intégration étendue dans l'électronique du véhicule et la connexion avec les capteurs déjà présents.

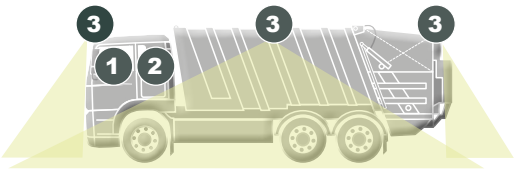

1 **MD3071A-V**
Moniteur Heavy-Duty

2 **MVCD1000**
Unité de commande vidéo

3 **MC7180N-4**
Caméra Heavy-Duty

Exemple de système : Benne à ordures ménagères

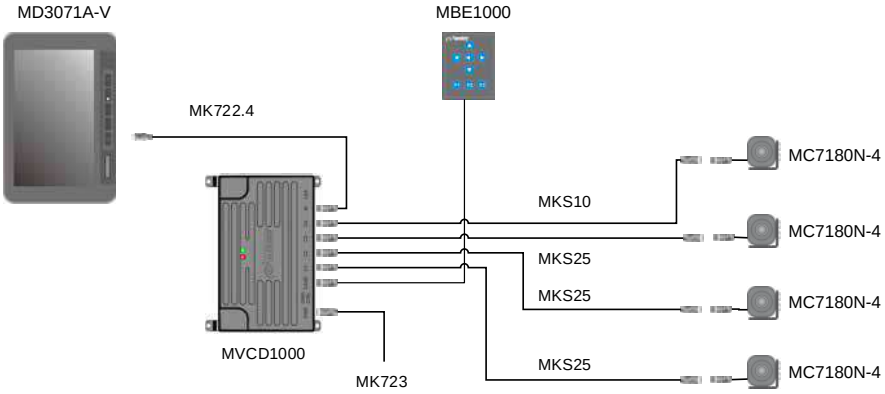

Votre pièce n'est pas dans cette liste ? Pas d'inquiétude, nous saurons la trouver.

Tél. : 04 83 330 330
Fax : 04 83 335 266

mail : contact@easyvoirie.com
www.easyvoirie.com

SYSTÈME MVS pour balayeuse compacte

Obstacles dans le domaine du nettoyage urbain

Les conducteurs de balayeuses compactes doivent, outre le Code de la Route et les accessoires, faire attention en particulier aux poteaux, aux lanternes, aux plantes ainsi qu'aux piétons et aux cyclistes.

Le Mobile Vicinity Scout (MVS) de Motec est un système de caméra spécialement conçu pour les véhicules industriels, qui offre au conducteur une vision périphérique claire sans aucun angle mort sur 270° ou 360°.

Il permet d'éviter les accidents de manière efficace et de réduire les coûts par des processus de travail plus simples et plus rapides.

Exemple de système : Balayeuse compacte

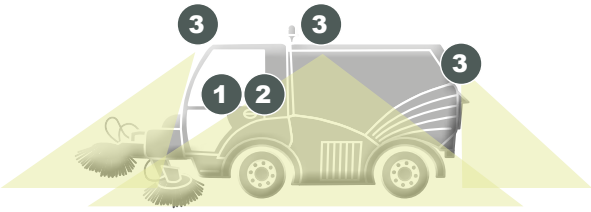

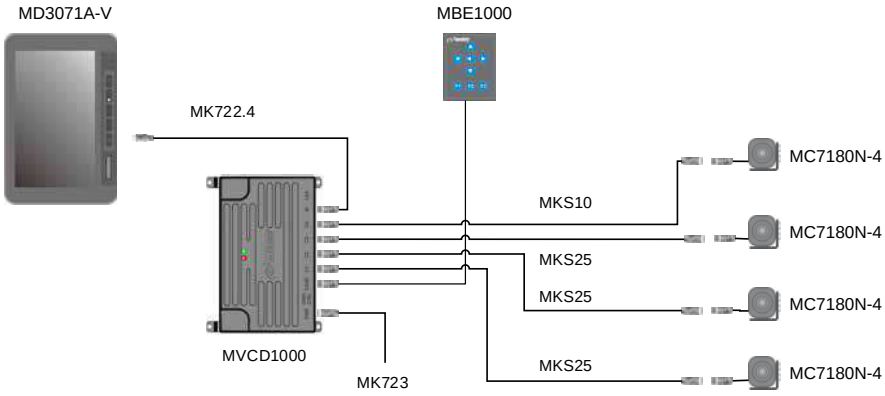

1. **MD3071A-V**
   Moniteur Heavy-Duty
2. **MVCD1000**
   Unité de commande vidéo
3. **MC7180N-4**
   Caméra Heavy-Duty

LES INDISPENSABLES

Interphone FAUN* Côté cabine
REF : 10000021

Interphone FAUN* Côté rippeur
REF : 10000020

Raccord tournant
REF : 26093206

Rallonge graisseur
REF : 26081796

Ecrou HTF fendu
REF M12 : 26093339
REF M16 : 26093338

Vis CHC M12 - 120
REF : 26093309

Vis CHC M16-90
REF : 26093366

Votre pièce n'est pas dans cette liste ? Pas d'inquiétude, nous saurons la trouver.

Tél. : 04 83 330 330
Fax : 04 83 335 266

mail : contact@easyvoirie.com
www.easyvoirie.com

LES INDISPENSABLES

Circlips extérieurs diamètre :

- E8 - REF : 26093199
- E14 - REF : 26006372
- E15 - REF : 26006373
- E20 - REF : 26093196
- E35 - REF : 26043402
- E45 - REF : 26093189
- E50 - REF : 26093294

Circlips intérieurs diamètre :

- I30 - REF : 26093200
- I47 - REF : 26093187
- I60 - REF : 26093194
- I68 - REF : 26093202
- I78 - REF : 26093204
- I90 - REF : 26093203

Rotule :

- DIAM 15 -REF : 26093220
- DIAM 30 -REF : 26093221
- DIAM 35 - REF : 26093213
- DIAM 40 -REF : 26093219
- DIAM 45 -REF : 26093223
- DIAM 50 -REF : 26093286

Toute votre visserie en vente sur notre boutique en ligne :
www.eshop-easyvoirie.com

MATÉRIEL DE PROPRETÉ

Balais de voirie

Chariots

Vérin à gaz fermeture poubelle

- Toutes dimensions sur mesure

Porte sac

Pince élec amp

Pinces de rue

Votre pièce n'est pas dans cette liste ? Pas d'inquiétude, nous saurons la trouver.

Tél. : 04 83 330 330
Fax : 04 83 335 266

mail : contact@easyvoirie.com
www.easyvoirie.com

NOTES PERSONNELLES

Ils nous font déjà confiance…

Plusieurs centaines de collectivités territoriales, groupes privés et garages réparateurs en France et DOM-TOM ont déjà choisi easyVoirie. Ils trouvent chez nous le plus **grand stock** de pièces de rechange pour véhicules de voirie. Ils apprécient au quotidien notre **réactivité**, notre **fiabilité** et bien sûr **les prix bas** que nous savons proposer.

Commandez en ligne

www.eshop-easyvoirie.com

© easyVoirie France - S.A.S au capital de 80 000€ - N°SIRET : 80078012400023 - Juin 2018
Document non contractuel, voir nos CGV sur www.easyvoirie.com - Création : Thinkad communication - © photo : iStockphoto, Fotolia.

* Pour qualifier avec précision la destination des articles qui figurent dans nos références et tarifs, nous sommes contraints d'utiliser les références et les noms des marques déposées par les fabricants. Cette utilisation étant parfaitement admise, conformément à l'article L713-6 B du code de la propriété intellectuelle. En aucun cas cette utilisation ne peut entraîner une confusion sur leur origine. Tous nos produits sont « d'origine » ou « de qualité équivalente ou supérieure » ou « adaptables » au sens du Règlement de la Communauté Européenne 1400/2002. easyVoirie n'a aucun accord de distribution avec les fabricants et l'utilisation des références ou des marques déposées par les fabricants ne doit pas laisser penser qu'un accord peut exister.

easyVoirie

8, avenue de la Feuillade
26 200 Montélimar - France