easyVoirie

Catalogue de pièces courantes pour balayeuses sur châssis de marque

BUCHER EUROVOIRIE*

- PRIX **BAS** TOUTE L'ANNÉE
- PLUS DE **100 000** RÉFÉRENCES
- LIVRAISON DES PIÈCES EN **24/48H**
- DISTRIBUTION **TOUTES** MARQUES

Contacter notre service client / Tél. : 04 83 330 330 Fax : 04 83 335 266 / mail : contact@easyvoirie.com
www.easyvoirie.com

easyVoirie

Pièces de rechange pour balayeuses de voirie

Avec easyVoirie, c'est 100% garanti !

Garantie service

Au bout du téléphone, du mail, du fax... notre service client s'engage à trouver les pièces souhaitées, et vous livre en 24/48h*, partout en France.

Garantie prix

Notre structure agile alliée au volume d'achats que nous réalisons nous permettent de vous offrir en permanence les prix les plus attractifs du marché.

Garantie produit

Nous nous fournissons auprès des meilleurs équipementiers européens. Toutes les pièces commandées chez nous sont neuves et garanties 12 mois.

*sous réserve de disponibilité.

Vous cherchez une pièce de rechange ?

Nous l'avons au meilleur prix !

FILTRATION

ÉQUIPEMENT

HABITACLE

PNEUMATIQUE

ÉLECTRIQUE

LAVAGE

HYDRAULIQUE

JOINTS

MOTEUR

Sommaire

Ensemble brosse latéral	6
Dispositif de relevage brosse	7 / 8
Ensemble buse	9 / 11
Ensemble roue buse complet	12
Ensemble fixation chariot buse / chassis	13
Ensemble de relevage balais latéral	14 / 15
Balais central	16 / 17
Aspiration	18 / 19
AR / porte	20
Turbine	21
Hydraulique	22
Electrique	23
Pneumatique	24
Humectage	25
Moteur	26

Contacter notre service client / Tél. : 04 83 330 330 Fax : 04 83 335 266 / mail : contact@easyvoirie.com **www.easyvoirie.com**

Facilitez-vous la vie avec easyVoirie !
Gagnez du temps et de l'argent !

easyVoirie connait le marché de la balayeuse de voirie sur le bout des doigts. Nous exerçons notre pouvoir de négociation auprès des meilleurs équipementiers européens. La combinaison de ces deux talents nous permet de proposer aux collectivités territoriales, groupes privés et garages réparateurs **Un stock important de pièces de rechange, toutes marques confondues, à prix compétitifs, toute l'année.**

Distributeur de pièces détachées pour véhicules de marques :

SCHMIDT | SCARAB | MATHIEU | RAVO
EUROVOIRIE BUCHER SCHÖRLING | JOHNSTON
SEMAT | DULEVO | HAKO | MATIS SICAS | MFH
BROCK | FAUN | LADOG | MOTEC BRIGADE
| VM MOTORI | HN | FAUN GRANGE
SEMAT | GEESINK NORBA | ROS ROCA
DENNIS EAGLE | ZOELLER TERBERG*

* Pour qualifier avec précision la destination des articles qui figurent dans nos références et tarifs, nous sommes contraints d'utiliser les références et les noms des marques déposées par les fabricants. Cette utilisation étant parfaitement admise, conformément à l'article L713-6 B du code de la propriété intellectuelle. En aucun cas cette utilisation ne peut entraîner une confusion sur leur origine. Tous nos produits sont « d'origine » ou « de qualité équivalente ou supérieure » ou « adaptables » au sens du Règlement de la Communauté Européenne 1400/2002. easyVoirie n'a aucun accord de distribution avec les fabricants et l'utilisation des références ou des marques déposées par les fabricants ne doit pas laisser penser qu'un accord peut exister.

- Un service client réactif
- Prix bas toute l'année
- Plus de 100 000 références
- Livraison des pièces en 24/48h
- Distribution toutes marques

Contacter notre service client / Tél. : 04 83 330 330 Fax : 04 83 335 266 / mail : contact@easyvoirie.com
www.easyvoirie.com

easyVoirie vient réparer chez vous

Enfin des économies sur la maintenance

Contrat de maintenance, réparation, diagnostic

toutes marques

Renseignements :

04 83 330 330

easyVoirie

ENSEMBLE BROSSE LATÉRAL 60/70/6000/8000*

26037959

26051323

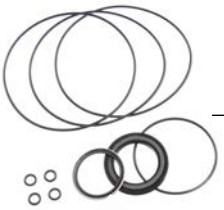

26093297

26029523

26051697

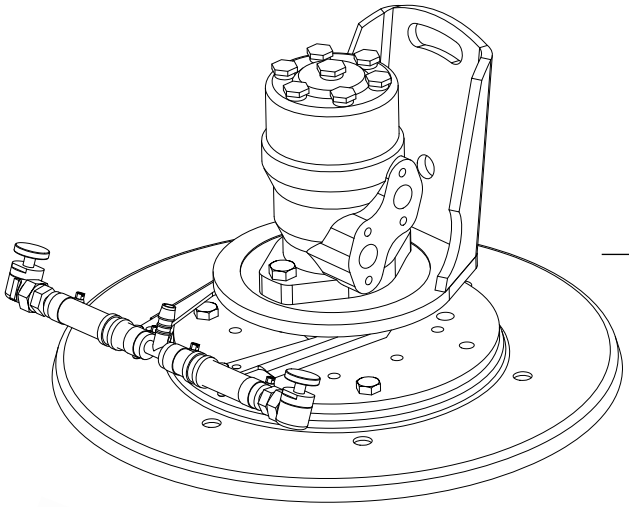

10010909

26042607

26048374

26057159

26040837

26029517

26058554

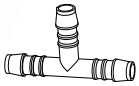

26064461

26029907

26064407

Votre pièce n'est pas dans cette liste ? Pas d'inquiétude, nous saurons la trouver.

Tél. : 04 83 330 330
Fax : 04 83 335 266

mail : contact@easyvoirie.com
www.easyvoirie.com

DISPOSITIF DE RELEVAGE BROSSE TAZ/60/70*

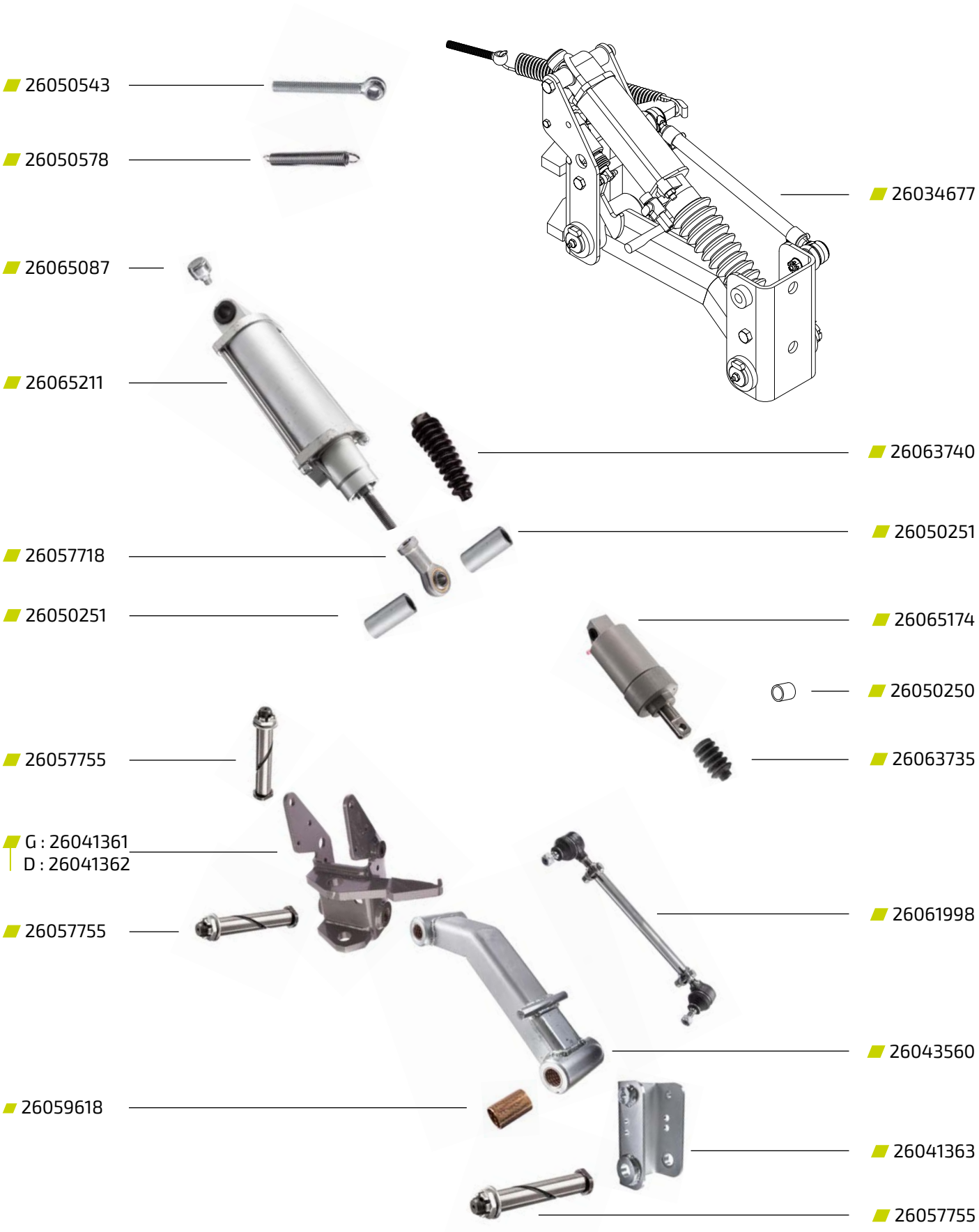

DISPOSITIF DE RELEVAGE BROSSE 6000/8000*

- 26065174
- 26063735
- 26050847

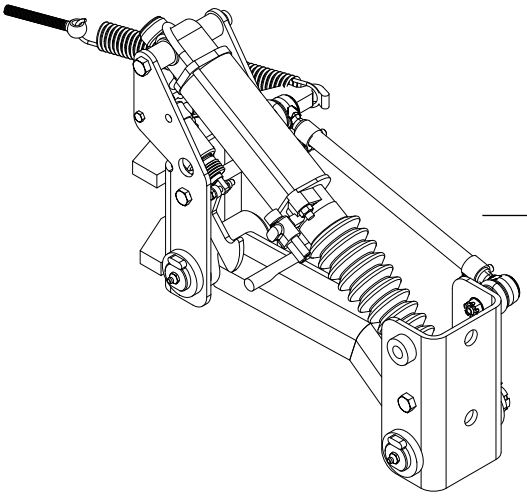

- 10010936

- 10004130
- 26059953
- 10009880
- 10004129

- 26059929
- 26057757

- 26059795
- 26057755

- 26061998
- 10010931

- 26006472
- 26059858

- 26057755

Votre pièce n'est pas dans cette liste ? Pas d'inquiétude, nous saurons la trouver.

Tél. : 04 83 330 330
Fax : 04 83 335 266

mail : contact@easyvoirie.com
www.easyvoirie.com

ENSEMBLE BUSE TAZ/CF OF* AVANT 2006

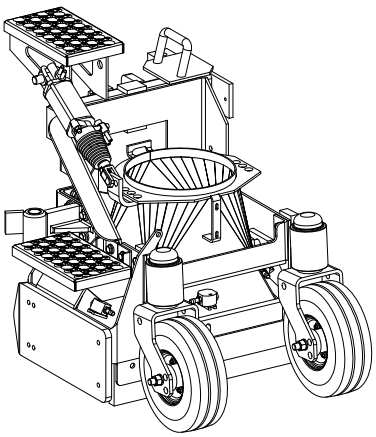

10010917

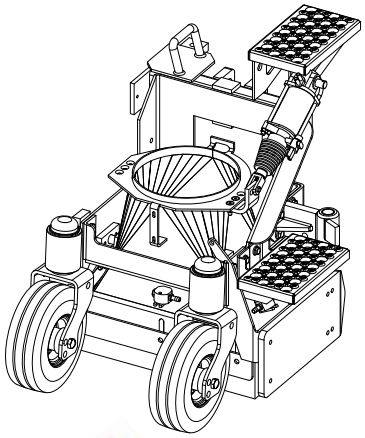

10010916

26043672

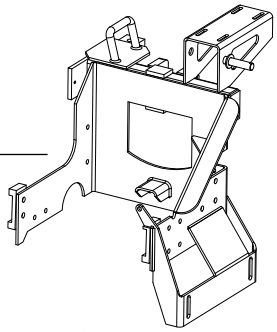

G : 26045317
D : 26038507

26065213

26063740

26057718

26050758

26057694

26041449

26050746

26059618

26029516

26062785

26037958

26057403

26064373

26050652

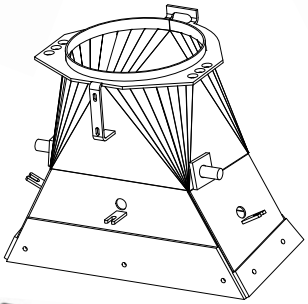

26045166

26050638

26050999

26050637

G : 26050774
D : 26050773

26051000

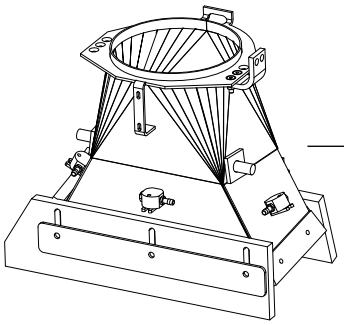

26034658

ENSEMBLE BUSE CF/OF* APRÈS 2007

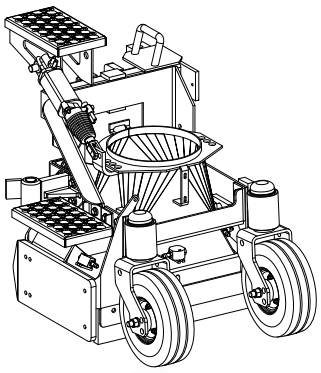

10010910
Gauche

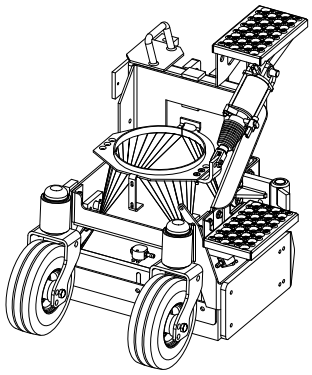

10010908
Droite

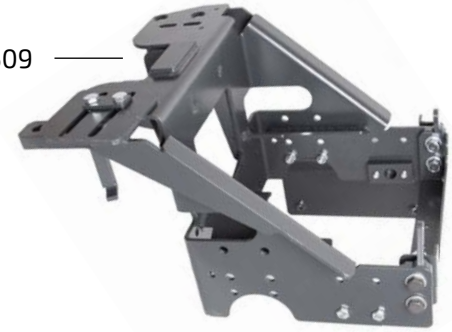

26038509

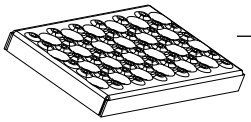

26063023

26042594

26042593

26050758

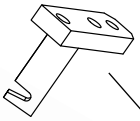

26059618

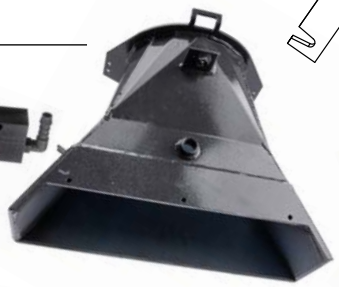

26029516

26043672

26050652

26050638

26050696

26057694

26063740

26041449

26059861

26037958

26064373

26029721

26050757

26029722

26054831

26051000

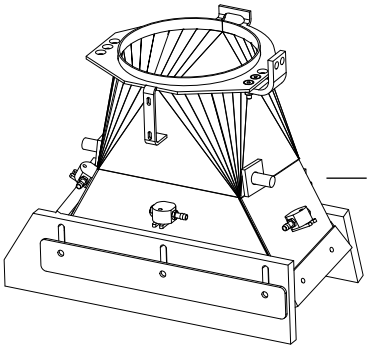

26034658

Votre pièce n'est pas dans cette liste ? Pas d'inquiétude, nous saurons la trouver.

Tél. : 04 83 330 330
Fax : 04 83 335 266

mail : contact@easyvoirie.com
www.easyvoirie.com

ENSEMBLE BUSE OPTIFANT 8000*

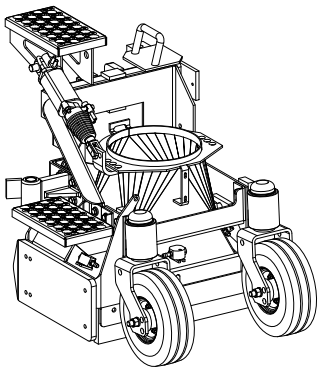

10010919

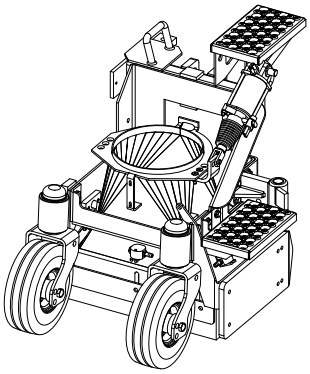

10010918

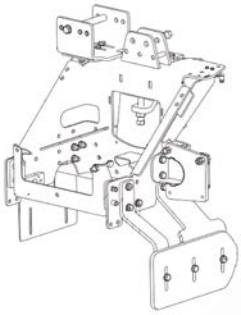

26059852

26059952
Complet

26057694

26059848

26059854

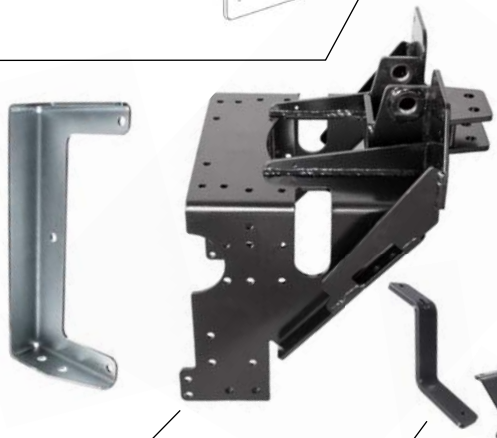

26059850

26060113

26006472

26059847

26059851

26059849

26059860

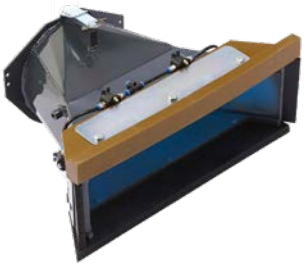

26059865

26037958

26064373

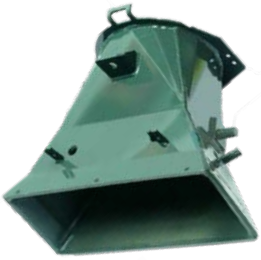

26045166

26062785

26057403

26050652

26050638

26029721

26050696

26029722

26051000

ENSEMBLE ROUE BUSE COMPLET

26054831

26061966

26038711

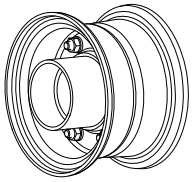

26061950

26054515

26048354

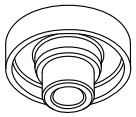

26057940

26059182

26061941

10010993

26061940

Votre pièce n'est pas dans cette liste ? Pas d'inquiétude, nous saurons la trouver.

Tél. : 04 83 330 330
Fax : 04 83 335 266

mail : contact@easyvoirie.com
www.easyvoirie.com

ENSEMBLE FIXATION CHARIOT BUSE / CHASSIS

MONTAGE 6000/8000*

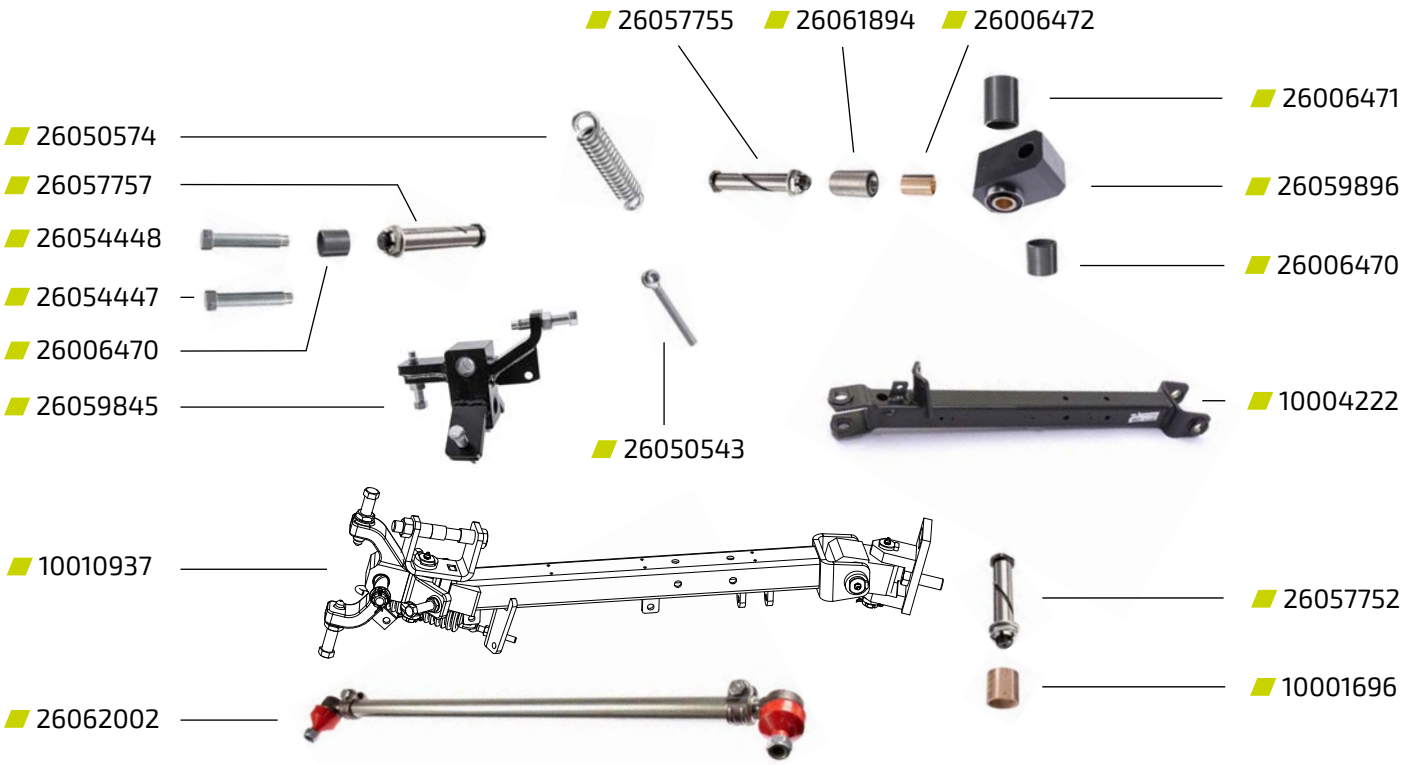

MONTAGE CF 60/OF 70*

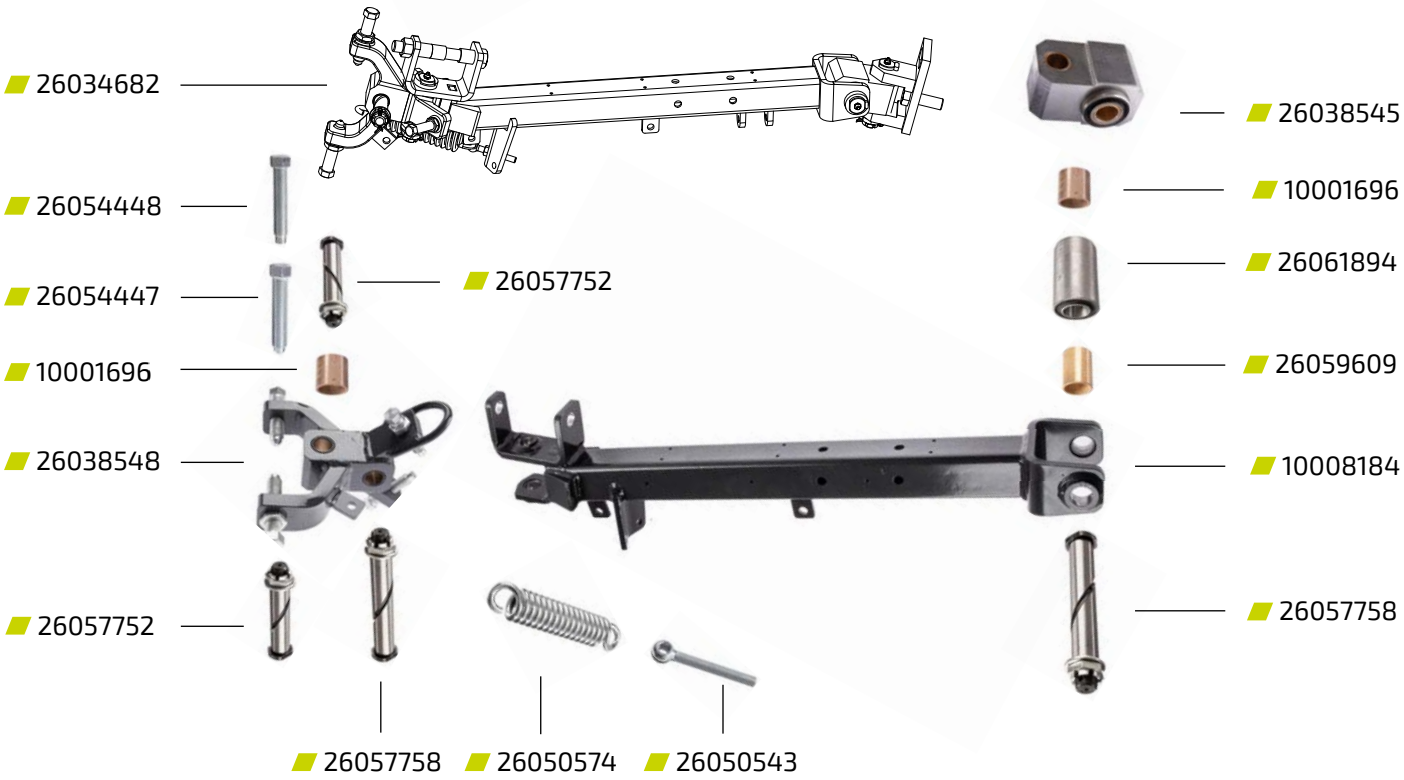

ENSEMBLE DE RELEVAGE BALAIS LATÉRAL TAZ/CF/OF*

Votre pièce n'est pas dans cette liste ? Pas d'inquiétude, nous saurons la trouver.

Tél. : 04 83 330 330
Fax : 04 83 335 266

mail : contact@easyvoirie.com
www.easyvoirie.com

ENSEMBLE DE RELEVAGE BALAIS LATÉRAL 6000/8000*

26059843
L : 575 mm

26060554
L : 725 mm

10012061
L : 560 mm

10012062
L : 720 mm

10012063

26069461

10010940

26059960
L : 500 mm

26059959
L : 320 mm

26065174

26063735

26069509

10001959

10010942

10010927

26057719

26069461

BALAIS CENTRAL

Votre pièce n'est pas dans cette liste ? Pas d'inquiétude, nous saurons la trouver.

Tél. : 04 83 330 330
Fax : 04 83 335 266

mail : contact@easyvoirie.com
www.easyvoirie.com

BALAIS CENTRAL

CF/OF*

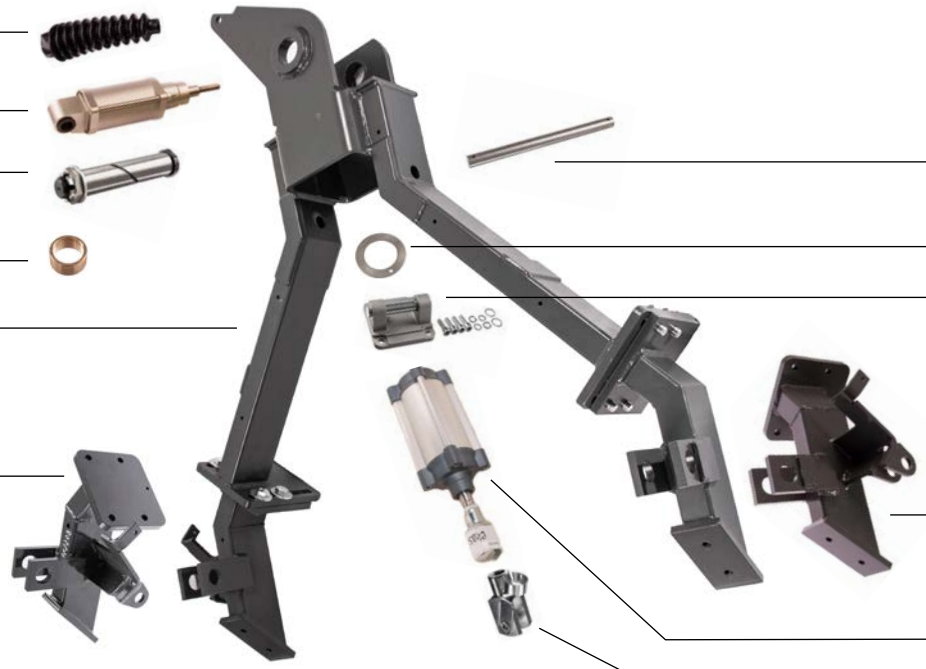

- 26063740
- 26065213
- 26057766
- 26059611
- 26038544
- 26043508 Gauche
- 26050236
- 26059655
- 26065201
- 26043507 Droite
- 26038911
- 26057702

6000/8000*

- 26060022
- 10009714
- 26059958
- 10011002 Gauche
- 10007938
- 10007937
- 10011003 Droite
- 26065174
- 26063735

- **CF/OF*** : 26043260
- **6000/8000*** : 10010973

ASPIRATION

OF70*

- 26038052
- 26058794 — POULIE
- 26038674

- 26065251

- D : 26042519
  G : 26042518

- 26045026 - Sans revêtement
  26045028 - Avec revêtement

- 10011001
- 26042616

- 26050676

- 26041295

- 26050677

- 26042615
- 26065247

- 26058459

- D : 26045110
  G : 26045111

- 26029494

- D : 26042510 - lg180
  D : 26042517 - lg300
  D : 26042515 - lg300 av. garnissage
  G : 26042516

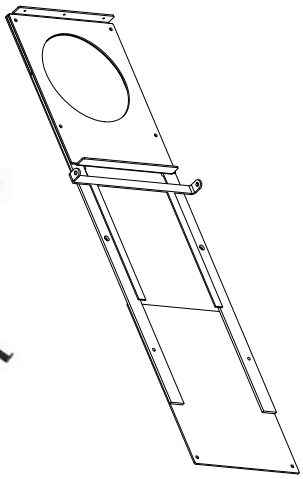

CF60*

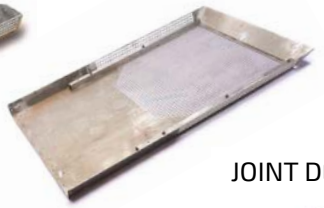

- 26038051

JOINT DE GRILLE

- 26068775

- 26038675
- 26065251
- D : 26042519
  G : 26042518
- 26045026 - Sans revêtement
  26045028 - Avec revêtement

- 26045119

- 26065210
- 26063738
- 26006824

- 26029492

- 26045030

- Ø254
  1,1m : 10005022
  1,3m : 26097486
  1,6m : 26097487
  1,8m : 26097488
- Ø280
  1,6m : 26061632
  1,8m : 26097489

- 26058051

- 26045005

- 26047424

Votre pièce n'est pas dans cette liste ? Pas d'inquiétude, nous saurons la trouver.

Tél. : 04 83 330 330
Fax : 04 83 335 266

mail : contact@easyvoirie.com
www.easyvoirie.com

ASPIRATION 6000/8000*

G : 10011015
D : 10011017

Centrale : 10011019

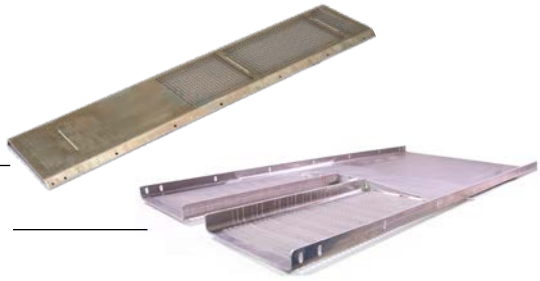

26061642 - Poulie

26060426

26060427

10003067

26059990

26059951

G : 26059764
D : 26059765
D : 26060278 - av. garnissage

26071285

26059838 - ss garnissage

26060276 - av. gargnissage

26060351

26039931

26071662

26059933

26059950

26097486 - 1,3m
26097487 - 1,6m

Sans garn.
26059831 - 220
26059832 - 320

Avec garn.
26060275 - 220
26060274 - 320

26058051

26045005

26047424

AR/PORTE

26061931

26029496

26065235

26065207

26097460

26097469 - Ø200x3,6m

26051137

26063692

26038802

26039061

26062787

JOINT PORTE ARRIÈRE

TAZ* : 26068763

CF/OF* : 26068769

6000/8000* : 26060611

26057734

26064895

26064930

26039472

CF/OF* : 26064957

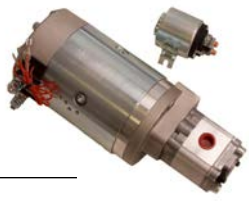

6000/8000* : 26061595

26064851

Votre pièce n'est pas dans cette liste ? Pas d'inquiétude, nous saurons la trouver.

Tél. : 04 83 330 330
Fax : 04 83 335 266

mail : contact@easyvoirie.com
www.easyvoirie.com

TURBINE

CF*

26051653

26065354

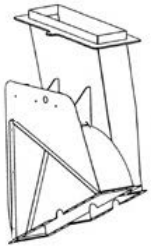

26065353

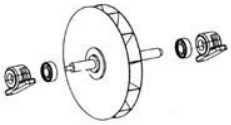

26065355

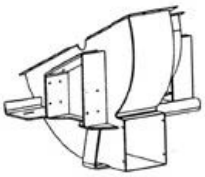

CF/OF*

26065041

26065327

10010464 - Nu

26063532 - Complet

26065329

26061900

OF*

26051652 - Nu

26038057 - Complet

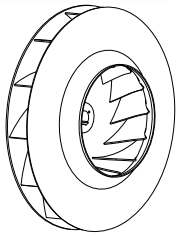

26065321

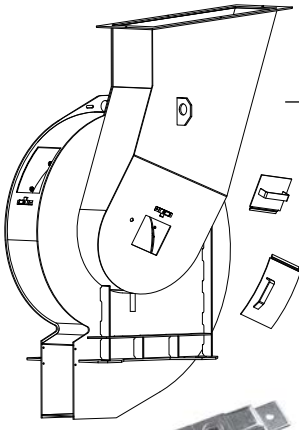

26065322

26065340

26065339

26062822

26035319

26066101

26066150

26066146

6000/8000*

26059924 - Haut

26059876 - Bas

HYDRAULIQUE

26043647

26007086

26050355

26057319

26064851

26039472

26064762

26063379

CF/OF* : 26064957

6000/8000* : 26061595

26007096

26059997

26060703

26064852 - Ø22

26064843 - Ø23

10000221

CF/OF* : 10001818

6000/8000* : 10008852

Votre pièce n'est pas dans cette liste ? Pas d'inquiétude, nous saurons la trouver.

Tél. : 04 83 330 330
Fax : 04 83 335 266

mail : contact@easyvoirie.com
www.easyvoirie.com

ÉLECTRIQUE

10010379

26065646 - 60°
26065647 - 70°

26065631

26065986

26060107

10000582

26060252

26059905

26059906

26081191

PNEUMATIQUE

CF/OF*

10009712

26065278

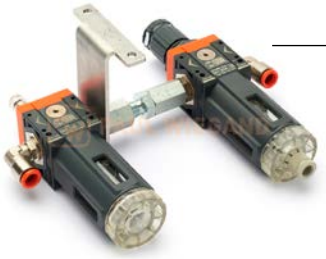

26038903

10010733

26065150

26029745

26065170

10000631

6000/8000*

26038895

10010992

26063036

26060566

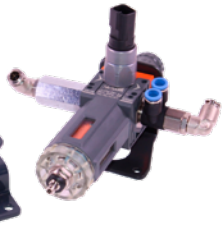

26095832/NA6U

26068942/NB6U

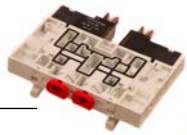

26068940/NC6U

10009176/NG6U

26068928/NJ6U

Votre pièce n'est pas dans cette liste ? Pas d'inquiétude, nous saurons la trouver.

Tél. : 04 83 330 330
Fax : 04 83 335 266

mail : contact@easyvoirie.com
www.easyvoirie.com

HUMECTAGE

10009893 — RACCORD COUDE 90°

26081263

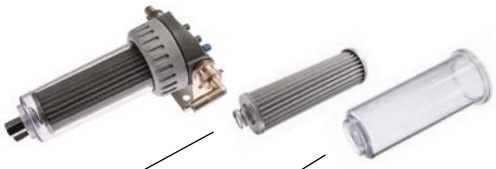

10009551
10007707
10010772

26064524
26033798

26024721

26050428

26035816

26064486

26064485

26064487
26064488

26035518

26035184

26035150

10010989
26035143

10010990

26034498

26064375
26064378

10009568 - 250 Bars 80L/min
10009569 - 250 Bars 130L/min

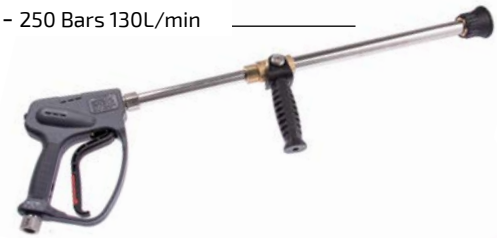

40/65 : 10009629
52/65 : 10009694
65/80 : 10009630
65/110 : 10009631

26063907

10010163

10009692
10009693

10005358

10009695

MOTEUR

CF/OF*

- 26063361
- 26063353
- 26045060
- 26058026

- 26063244
- 26063245
- 26045136
- 26044989

6000/8000*

JOHN DEERE*

- L. 696 : 10011036
  L. 796 : 10010855

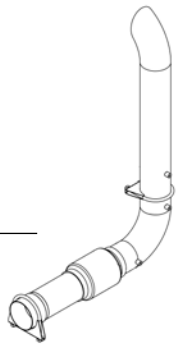

- 26060856

JCB*

- L. 680 : 26061234
  L. 867 : 10011042

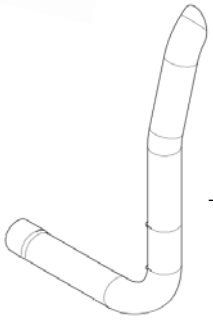

MERCEDES*

- L. 696 : 26060135
  L. 796 : 26060658
- 26033674

MOTEUR JOHN DEERE*

- 26060801
- 26060800
- 26060798
- 26060799

MOTEUR MERCEDES*

- 26072200
- 26000024
- 26005991
- 26026607
- 26060076
- 26036757

MOTEUR JCB*

- 10010419
- 10010418

- 26068830
- 26068854
- 26068874

Votre pièce n'est pas dans cette liste ? Pas d'inquiétude, nous saurons la trouver.

Tél. : 04 83 330 330
Fax : 04 83 335 266

mail : contact@easyvoirie.com
www.easyvoirie.com

MES NOTES PERSONNELLES

Ils nous font déjà confiance...

Plusieurs centaines de collectivités territoriales, groupes privés et garages réparateurs en France et DOM-TOM ont déjà choisi easyVoirie. Ils trouvent chez nous le plus **grand stock** de pièces de rechange pour véhicules de voirie. Ils apprécient au quotidien notre **réactivité**, notre **fiabilité** et bien sûr **les prix bas** que nous savons proposer.

Commandez en ligne
www.eshop-easyvoirie.com

© easyVoirie France - S.A.S au capital de 80 000€ - N°SIRET : 80078012400023 - Septembre 2021
Document non contractuel, voir nos CGV sur www.easyvoirie.com - Création : Thinkad communication - © photo : iStockphoto, Fotolia.

* Pour qualifier avec précision la destination des articles qui figurent dans nos références et tarifs, nous sommes contraints d'utiliser les références et les noms des marques déposées par les fabricants. Cette utilisation étant parfaitement admise, conformément à l'article L713-6 B du code de la propriété intellectuelle. En aucun cas cette utilisation ne peut entraîner une confusion sur leur origine. Tous nos produits sont « d'origine » ou « de qualité équivalente ou supérieure » ou « adaptables » au sens du Règlement de la Communauté Européenne 1400/2002. easyVoirie n'a aucun accord de distribution avec les fabricants et l'utilisation des références ou des marques déposées par les fabricants ne doit pas laisser penser qu'un accord peut exister.

easyVoirie

Tél : 04 83 330 330

8, avenue de la Feuillade
26 200 Montélimar - France